組織図

株式会社 丸善

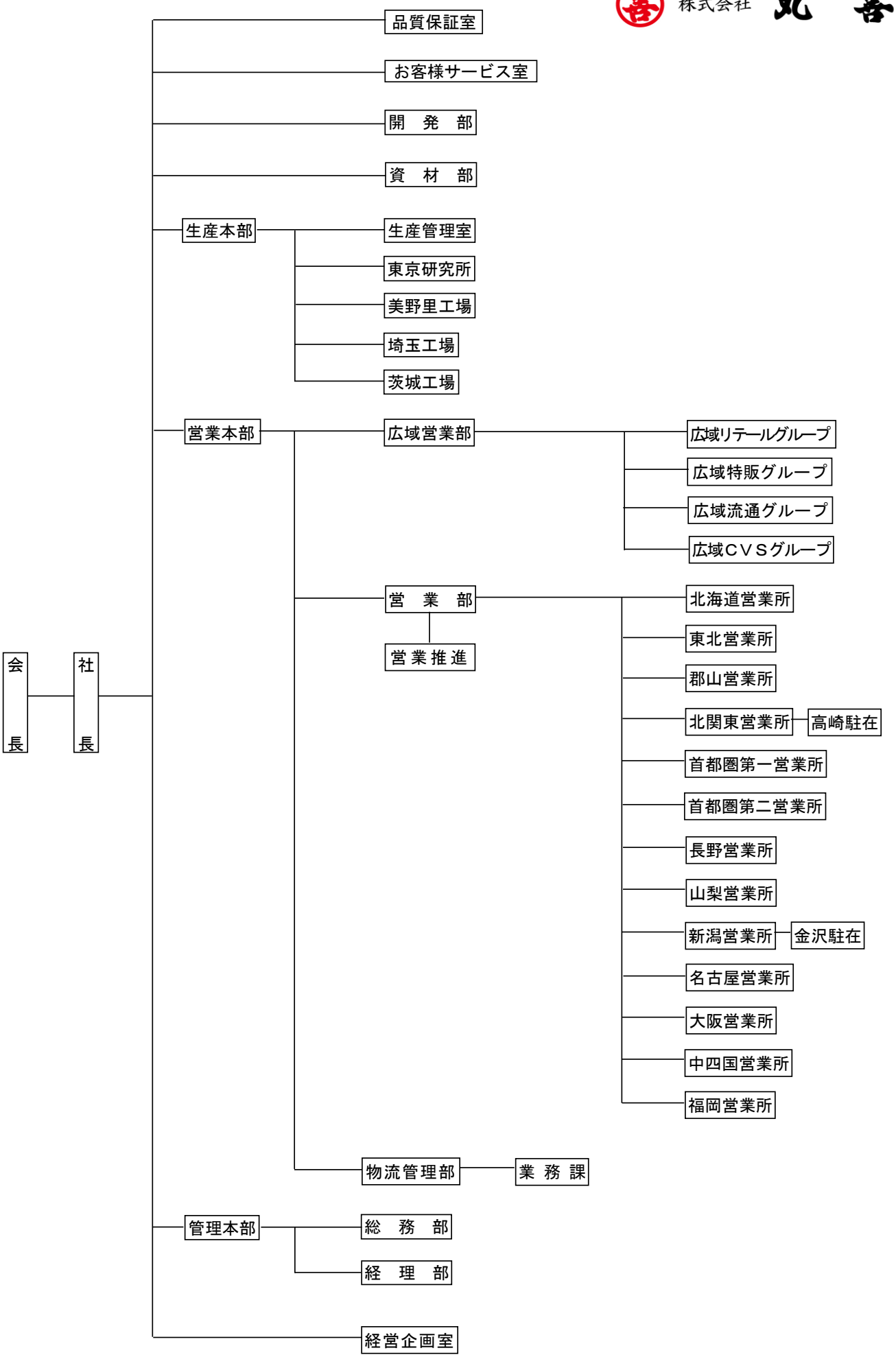
会長
社長
品質保証室
お客様サービス室
開　発　部
資　材　部
生産本部
生産管理室
東京研究所
美野里工場
埼玉工場
茨城工場
営業本部
広域営業部
広域リテールグループ
広域特販グループ
広域流通グループ
広域ＣＶＳグループ
営　業　部
営業推進
北海道営業所
東北営業所
郡山営業所
北関東営業所
高崎駐在
首都圏第一営業所
首都圏第二営業所
長野営業所
山梨営業所
新潟営業所
金沢駐在
名古屋営業所
大阪営業所
中四国営業所
福岡営業所
物流管理部
業務課
管理本部
総　務　部
経　理　部
経営企画室