組織図

株式会社 丸善

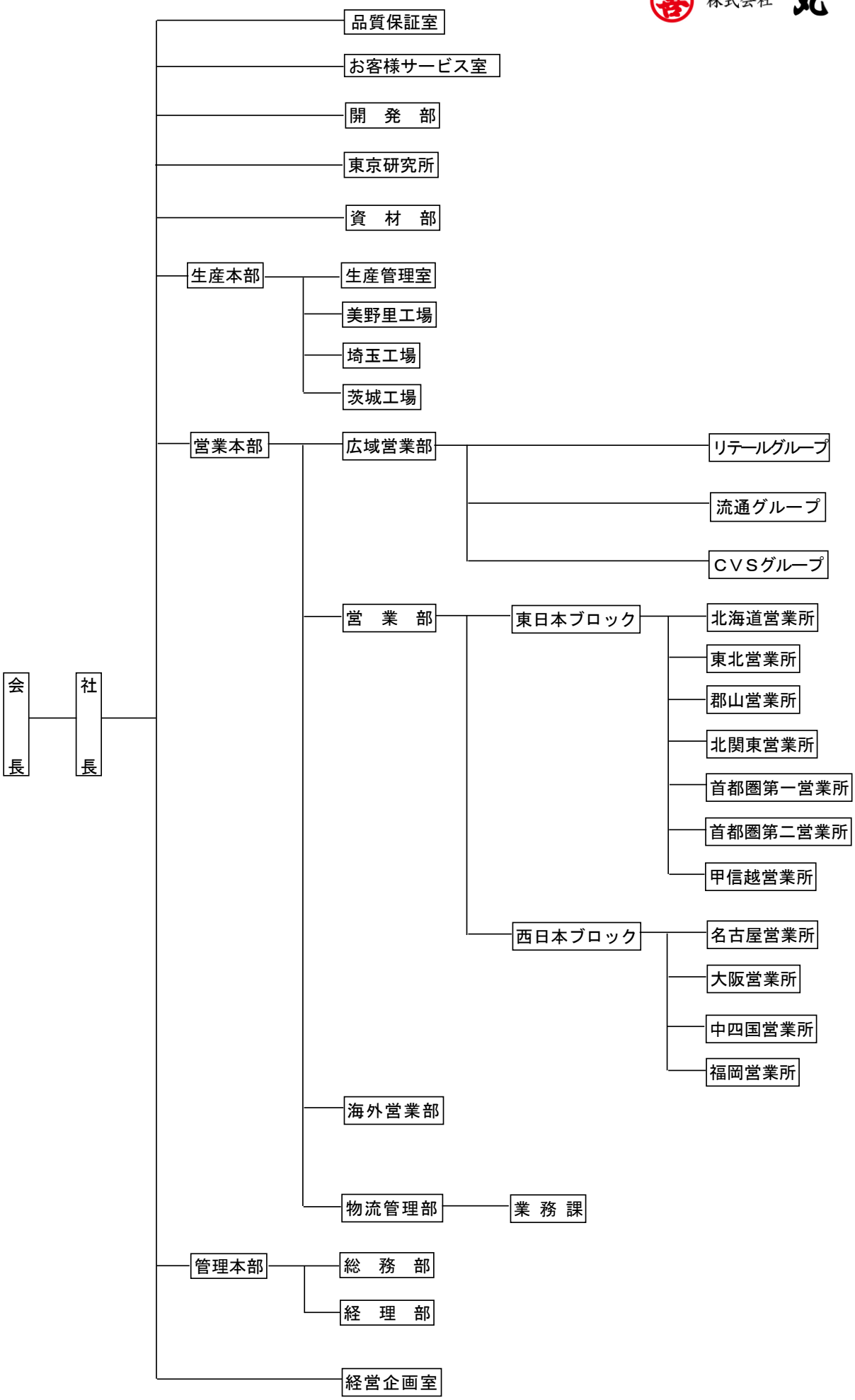
会長
社長
品質保証室
お客様サービス室
開　発　部
東京研究所
資　材　部
生産本部
生産管理室
美野里工場
埼玉工場
茨城工場
営業本部
広域営業部
リテールグループ
流通グループ
ＣＶＳグループ
営　業　部
東日本ブロック
北海道営業所
東北営業所
郡山営業所
北関東営業所
首都圏第一営業所
首都圏第二営業所
甲信越営業所
西日本ブロック
名古屋営業所
大阪営業所
中四国営業所
福岡営業所
海外営業部
物流管理部
業 務 課
管理本部
総　務　部
経　理　部
経営企画室